FIBOX
Enclosing innovations

MNX ABS 150/60 HG

Beispiel

Bestellzeichen:	ABS 150/60 HG	**EAN Code**:	6418074022936
Artikelnummer:	6081313	**E-Nummer**:	
Beschreibung:	Gehäuse ABS • grauer Deckel	Finland:	3420551
Anmerkungen:	hohes Unterteil	Elektrische Nummer Dänemark:	8212023262
		Elektrische Nummer Italien:	7361090
		Elektrische Nummer Schweden:	2535751

Besteht aus: Unterteil mit TPE Dichtung, Schrauben für die Montageplatte/DIN-Schiene und Deckel mit Polyamid Deckelschrauben.

Abmessungen:	**Länge**	**Breite**	**Höhe**
mm:	180	130	60
inch:	7.1	5.1	2.4

Materials:

Material:	ABS
Unterteilfarbe:	RAL 7035
Deckelschraubenmaterial:	Polyamid
Deckelfarbe:	RAL 7035
Deckelschraubenfarbe:	Grau
Dichtungsmaterial:	TPE

Temperatur Bereich:

Temperatur °C (Kurzzeit):	-40 … 80 °C
Temperatur °C (Dauergebrauch):	-40 … 60 °C
Temperatur °F (Kurzzeit):	-40 … 175 °F
Temperatur °F (Dauergebrauch):	-40 … 140 °F

Zubehör:

MIV 150	Montageplatte

Zubehör:

MIN 10	Tragschiene TS 15
MIN 15	Tragschiene TS 15
MIV 10	Tragschiene TS 35
MIV 15	Tragschiene TS 35
FP A 150/180	Frontplatte
HFP 180	Befestigungsleiste für Frontplatte (FP A 150-200)
FP 22046	Wandbefestigungslaschen

Auswertung:

Schutzart (EN 60529): IP66/IP67
Schlagfestigkeit (EN 62262): IK07
Elektrische Isolierung: Voll isoliert
Halogen frei (DIN/VDE 0472, Part 815): 1
Brandklassifikation: UL 94 HB
Glühdrahttest (IEC 695-2-1) °C: 650
NEMA Klassifikation: NEMA 1, 4, 4X, 6

Zertfikate:

SGS Fimko

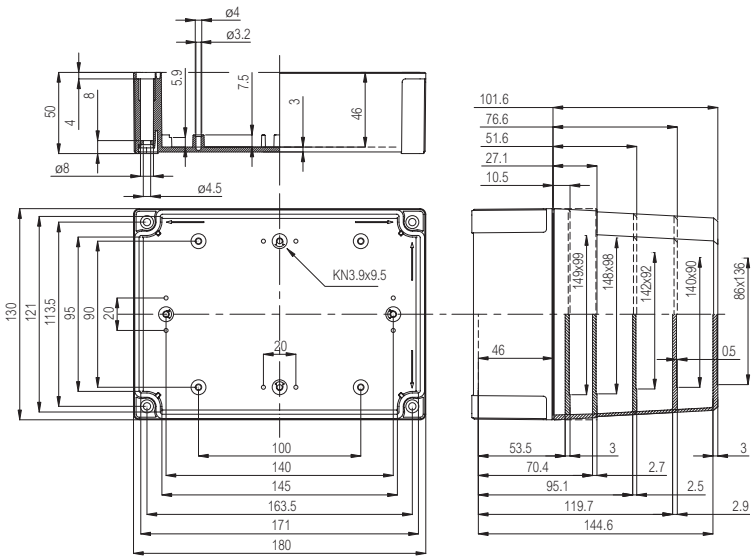

© Fibox Oy, Die Angaben können ohne Ankündigung geändert werden (gedruckt: 1.3.2022)