FIBOX
Enclosing innovations

MNX PCM 125/60 T

Beispiel

Bestellzeichen:	PCM 125/60 T	**EAN Code**:	6418074038203
Artikelnummer:	6016907	**E-Nummer**:	
Beschreibung:	Gehäuse PC, metrisch	Finland:	3421660
Anmerkungen:	rauchgrau transparenter Deckel	Elektrische Nummer Dänemark:	8212027077
		Elektrische Nummer Italien:	7342025
		Elektrische Nummer Schweden:	2535412

Besteht aus: Unterteil mit metrischen Vorprägungen und TPE Dichtung, Schrauben für die Montageplatte/DIN-Schiene und Deckel mit Polyamid Deckelschrauben.

Abmessungen:	**Länge**	**Breite**	**Höhe**
mm:	130	130	60
inch:	5.1	5.1	2.4

Materials:

Material:	Polycarbonat
Unterteilfarbe:	RAL 7035
Deckelschraubenmaterial:	Polyamid
Deckelfarbe:	Rauchgrau
Deckelschraubenfarbe:	Schwarz
Dichtungsmaterial:	TPE

Temperatur Bereich:

Temperatur °C (Kurzzeit):	-40 … 120 °C
Temperatur °C (Dauergebrauch):	-40 … 80 °C
Temperatur °F (Kurzzeit):	-40 … 250 °F
Temperatur °F (Dauergebrauch):	-40 … 175 °F

Zubehör:

MIV 125	Montageplatte

Zubehör:

MIN 10	Tragschiene TS 15
MIV 10	Tragschiene TS 35
FP A 125/130	Frontplatte
HFP 130	Befestigungsleiste für Frontplatte (FP A 100-125)
FP 22046	Wandbefestigungslaschen

Auswertung:

Schutzart (EN 60529): IP66/IP67
Schlagfestigkeit (EN 62262): IK08
Elektrische Isolierung: Voll isoliert
Halogen frei (DIN/VDE 0472, Part 815): 1
UV Resistenz: UL 508
Brandklassifikation: UL 746C 5"
Glühdrahttest (IEC 695-2-1) °C: 960
NEMA Klassifikation: NEMA 1, 4, 4X, 6

Zertfikate:

SGS Fimko

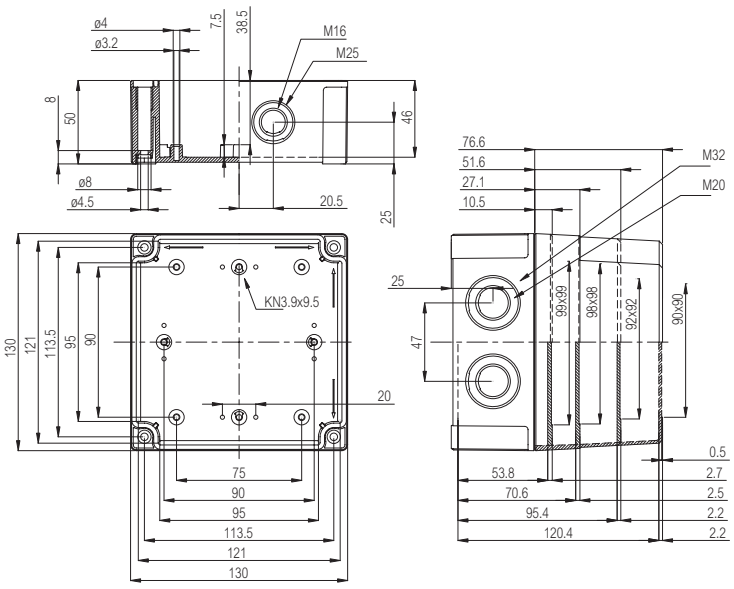

© Fibox Oy, Die Angaben können ohne Ankündigung geändert werden (gedruckt: 2.3.2022)